KRIŽOVANIE CESTY č.III/1259, c.km 1,440

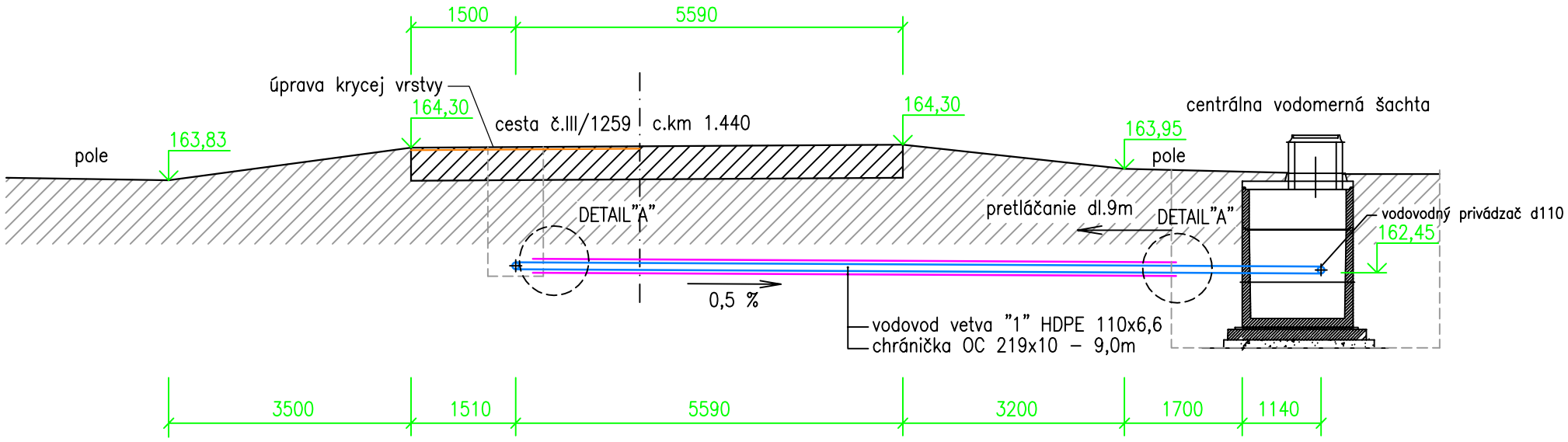

DETAIL "A" UKONČENIA CHRÁNIČKY

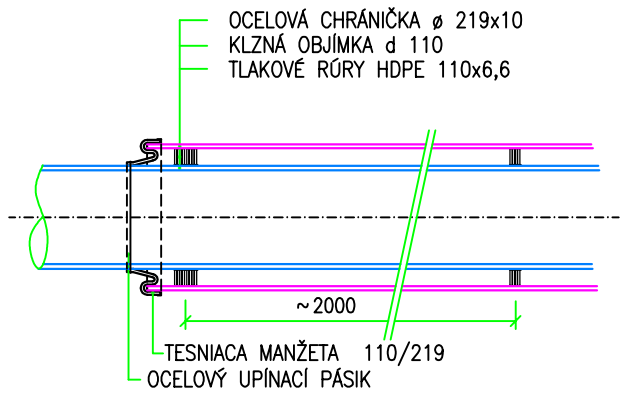

POZNÁMKA:

v ceste III.triedy je navrhovaná úprava krycej asfaltovej vrstvy v celej šírke dotknutého jazdného pruhu

AKTUALIZÁCIA 08/2023

ZODP. PROJEKTANT Ing.Jaroslava Vašková	PROJEKTOVAL Ing.Jaroslava Vašková	STAVBA VODOVOD OBCE BAŠOVCE	MONSTAV projekt SNP 26, 934 01 LEVICE
INVESTOR	obec Bašovce		
LOKALITA	BAŠOVCE	DÁTUM 08/2023	ZÁK.ČÍSLO 24/09
NÁZOV KRIŽOVANIE CESTY III.TRIEDY – PRETLÁČANIE		STUPEŇ PROJEKTU pre stavebné povolenie	
		MIERKA 1 : 100	ČÍSLO PRÍLOHY D–9